Instrukcja montażu

Huśtawka ogrodowa Descanso

WAŻNE: PRZECHOWYWAĆ DO PÓŹNIEJSZEGO WYKORZYSTANIA.
PROSIMY O UWAŻNE PRZECZYTANIE!

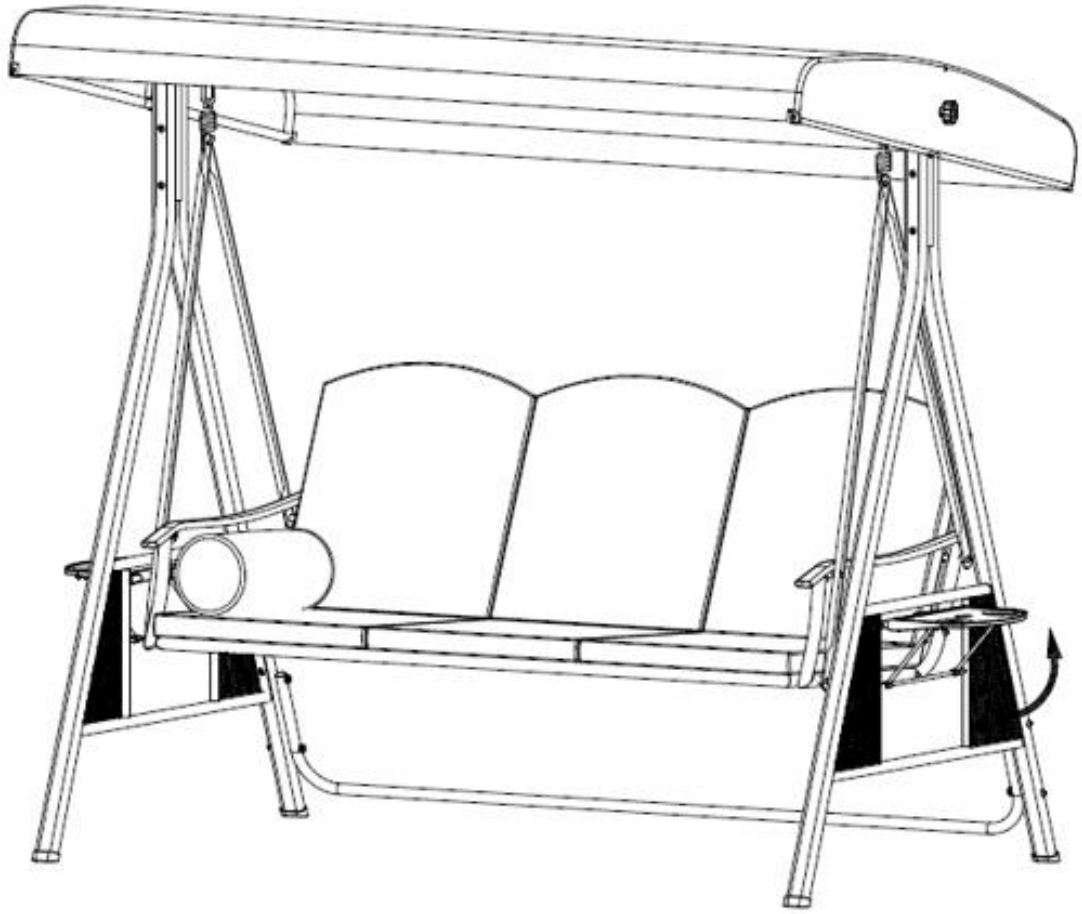

Spis treści

Objaśnienie symboli……3

OSTRZEŻENIE……..
3

INFORMACJA……
…….3
Wskazówki dotyczące
bezpieczeństwa……4
Zakres
dostawy……5
Przegląd ogólny……..7
Montaż……8
Gwarancja……14

Objaśnienie symboli



OSTRZEŻENIE
Symbol ostrzegawczy wskazuje na zagrożenia, które mogą spowodować wypadki lub uszkodzenia. Przed wykonaniem odpowiedniego kroku montażowego należy zapoznać się z odpowiednią informacją obok symbolu.



INFO
Symbol informacyjny zawiera ważne wskazówki i zwraca uwagę na problemy, które mogą wystąpić podczas montażu. Przed wykonaniem odpowiedniego etapu montażu należy zapoznać się z tymi wskazówkami, aby zrozumieć i uniknąć problemów.

Informacje ogólne
Instrukcja montażu dotyczy huśtawki Descanso: zawiera ważne informacje dotyczące montażu i użytkowania. Przed rozpoczęciem użytkowania huśtawki hollywoodzkiej należy dokładnie zapoznać się z instrukcją montażu, w szczególności z informacjami dotyczącymi bezpieczeństwa, i przechowywać ją w bezpiecznym miejscu. Aby uniknąć przypadkowych obrażeń lub uszkodzeń, należy używać produktu wyłącznie zgodnie z opisem w niniejszej instrukcji. W przypadku przekazania produktu osobom trzecim należy wraz z nim przekazać również niniejszą instrukcję montażu.

Zastosowanie zgodne z przeznaczeniem
Produkt jest przeznaczony wyłącznie do użytku prywatnego i nie nadaje się do użytku komercyjnego. Huśtawka ogrodowa powinna być używana wyłącznie zgodnie z opisem w niniejszej instrukcji montażu. Każde inne użycie jest niezgodne z przeznaczeniem i może prowadzić do uszkodzenia mienia lub obrażeń ciała. Producent nie ponosi odpowiedzialności za szkody powstałe w wyniku użytkowania niezgodnego z przeznaczeniem lub nieprawidłowego użytkowania.

Wskazówki dotyczące bezpieczeństwa

Aby uniknąć ryzyka obrażeń lub uszkodzenia produktu, należy przestrzegać wskazówek dotyczących bezpieczeństwa i instrukcji montażu.



Zagrożenie dla dzieci

- Należy trzymać dzieci z dala od materiałów opakowaniowych. Istnieje między innymi ryzyko uduszenia!
- Niebezpieczeństwo przewrócenia! Huśtawka ogrodowa nie jest zabawką dla dzieci, huśtawką ani sprzętem sportowym. Dzieci muszą być nadzorowane, ponieważ huśtawka ogrodowa może podskakiwać lub kołysać się podczas intensywnego huśtania.



Niebezpieczeństwo obrażeń

- Aby zapewnić bezpieczny i łatwy montaż, należy go przeprowadzać w co najmniej dwóch osobach.
- Niektóre części mogą mieć ostre krawędzie. Podczas montażu należy zachować ostrożność i nosić rękawiczki, okulary ochronne oraz ubranie z długimi rękawami.
- Przed każdym użyciem sprawdź stan huśtawki hollywoodzkiej.
- W przypadku uszkodzenia huśtawka hollywoodzka nie może być dalej używana. Uszkodzone części należy naprawić lub wymienić na oryginalne części zamienne.
- Nie należy wprowadzać żadnych zmian w produkcie.
- Umieść huśtawkę ogrodową na stabilnym, równym i antypoślizgowym podłożu. Upewnij się, że nie przewróci się ani nie ześlizgnie. Unikaj nieodpowiednich miejsc, takich jak śliskie tarasy.
- Należy zapewnić wystarczającą ilość miejsca do montażu i ustawienia huśtawki ogrodowej.
- **Zwracamy uwagę, że firma Home Deluxe GmbH zasadniczo nie pokrywa kosztów montażu ani usług rzemieślniczych, takich jak koszty elektryka lub podobne koszty specjalisty.**



Ryzyko uszkodzenia

- Należy bezwzględnie zachować odpowiednią odległość od otwartego ognia, grilla i grzejników ogrodowych. Należy przestrzegać wskazówek bezpieczeństwa dotyczących tych urządzeń.
- Produkt ten musi być bezwzględnie przymocowany do podłoża za pomocą odpowiednich środków (kotwy betonowe nie są zawarte w zakresie dostawy).
- Produkt nie nadaje się do łączenia z innymi pawilonami. Należy zachować odległość co najmniej 3 metrów od innych pawilonów, budynków, drzew i innych konstrukcji.
- W przypadku złych warunków pogodowych, takich jak ulewny deszcz, opady śniegu lub wiatr o prędkości powyżej 40 km/h, huśtawkę należy zdemontować.
- Huśtawka hollywoodzka musi być odpowiednio zabezpieczona. Należy zadbać o to, aby nie doszło do uszkodzenia osób ani materiałów.
- Podczas opadów śniegu śnieg może gromadzić się na dachu huśtawki hollywoodzkiej i spowodować jego zawalenie. Dlatego śnieg należy bezwzględnie usunąć z dachu.
- Przed demontażem i zapakowaniem huśtawki hollywoodzkiej należy koniecznie upewnić się, że jest ona całkowicie sucha. Pozwoli to uniknąć pleśni i grzybów.
- Nie pakuj ani nie rozpakowuj huśtawki ogrodowej w temperaturach poniżej zera. Może to spowodować pęknięcia, zwłaszcza w elementach materiałowych.

Zakres dostawy

Nazwa	Zdjęcie	Ilość
A		1
B1		2
B2		2
C		1
D	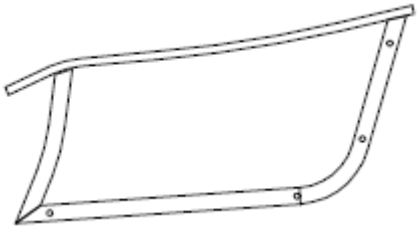	2
E		2
F		2
G	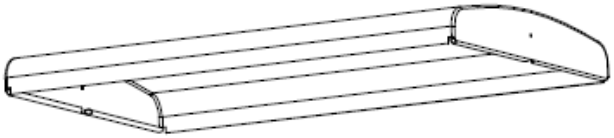	1
H	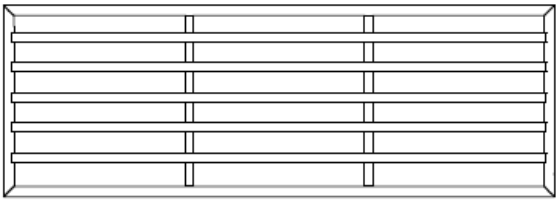	1
I	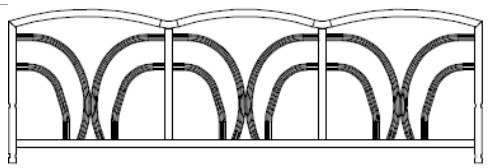	1
J1		2

J2	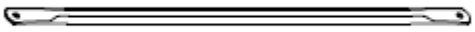	2
K	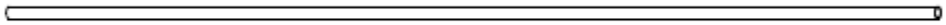	1
L	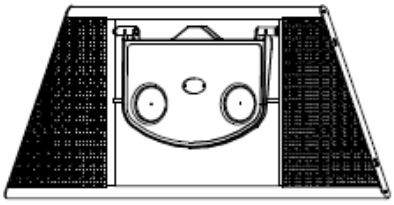	2
M	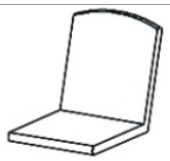	3
N		1
01	 M8*90	2
02	 M8*85	8
03	 M8*80	2
04	 M8*75	2
P1	 M6*85	4
P2	 M6*45	2

P3	 M6*40	8
P4	 M6*15	8
Q1	 M8	14
Q2	 M6	6
R1	 M8	14
R2	 M6	14
S1		10
S2		4
T	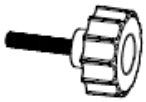	2
U	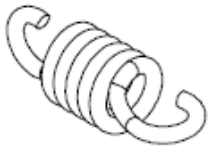	2
V		1
W		1

Montaż

①

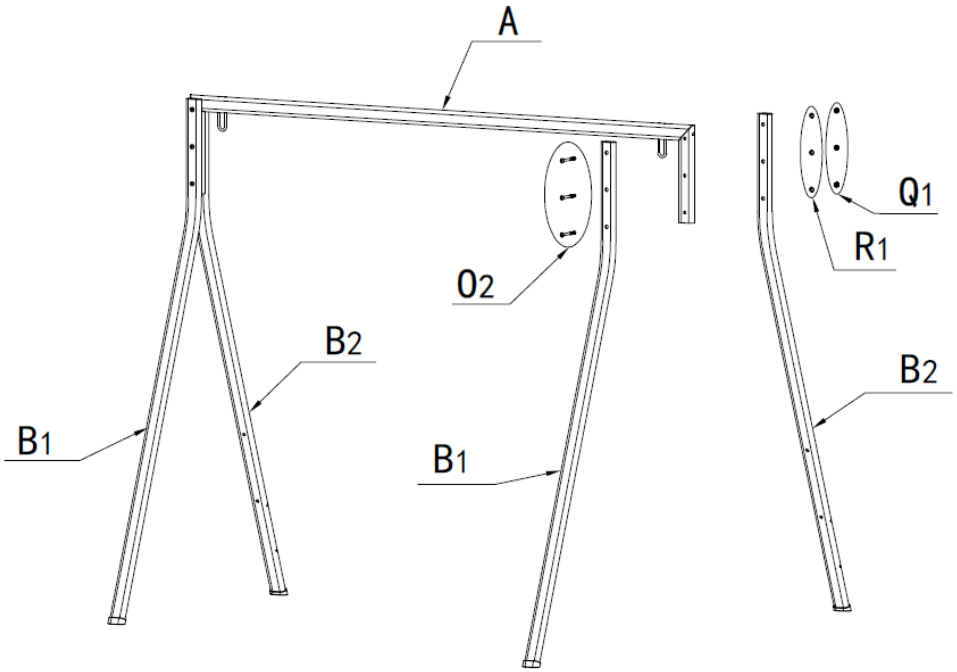

②

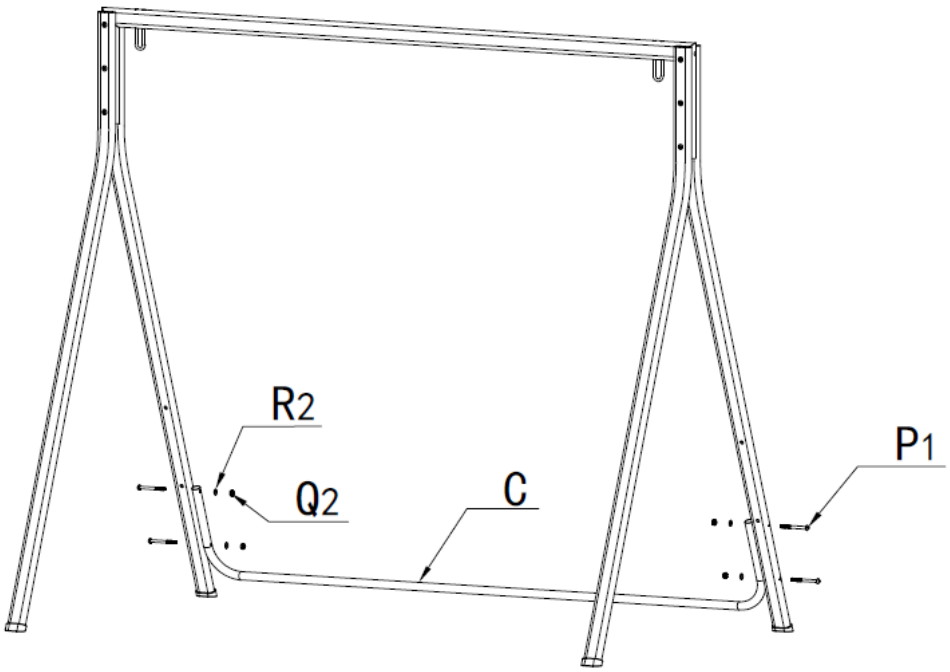

③

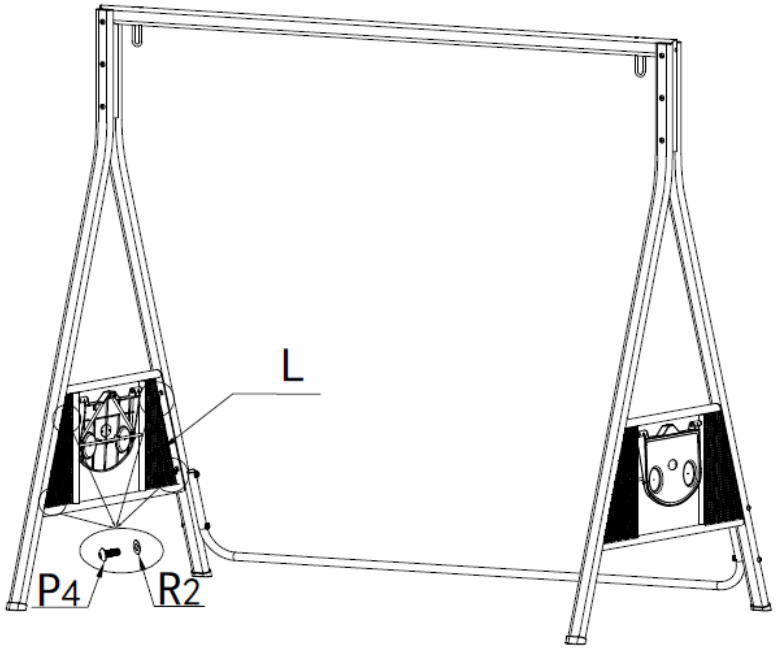

④

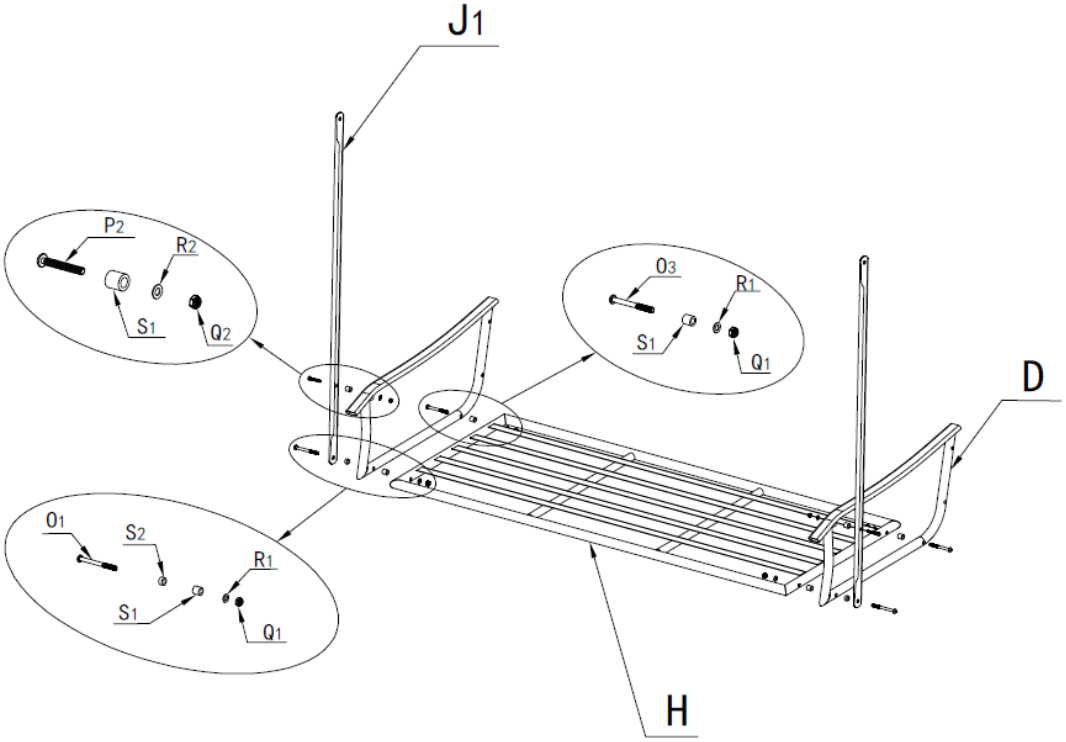

⑤

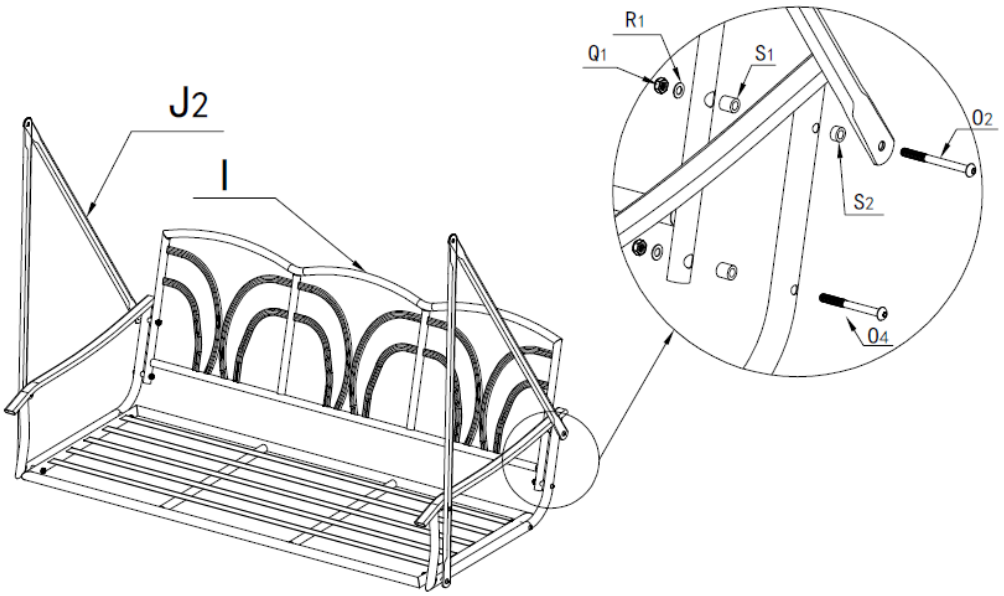

⑥

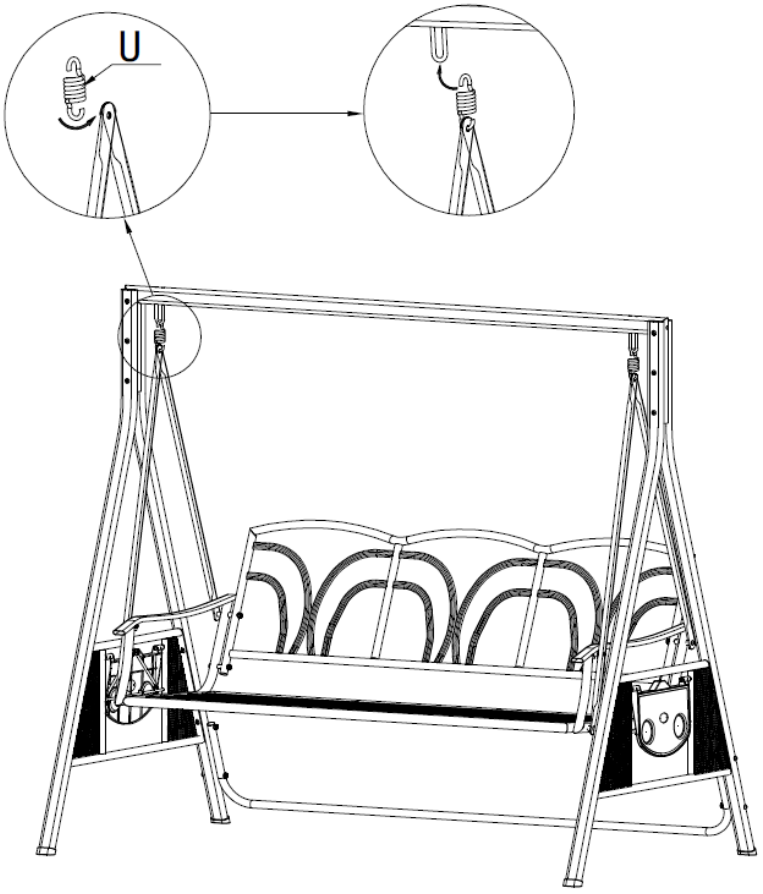

⑦

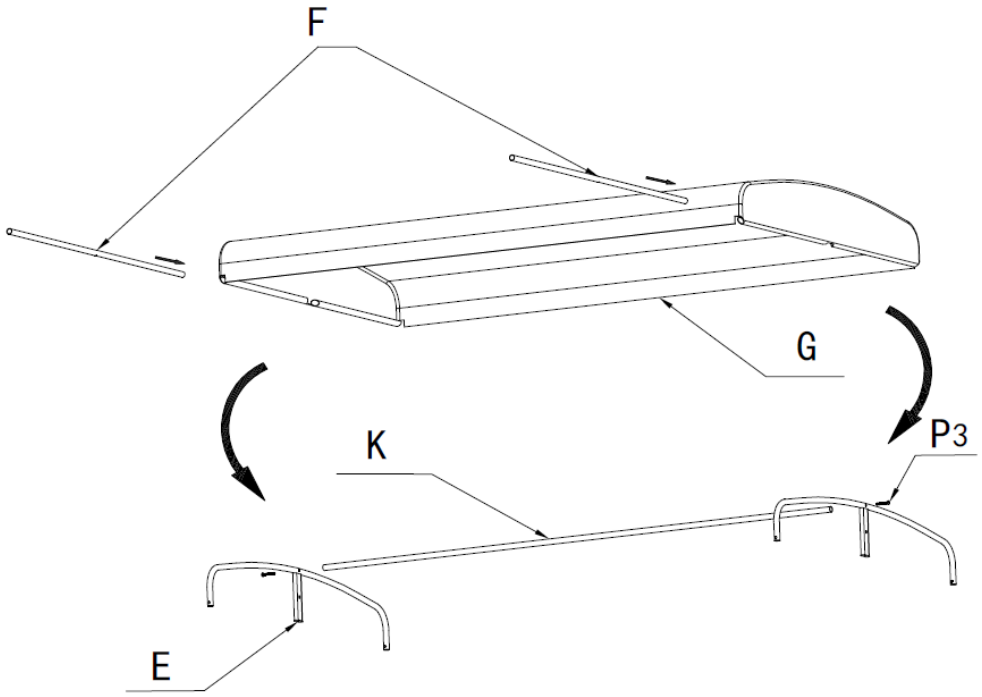

⑧

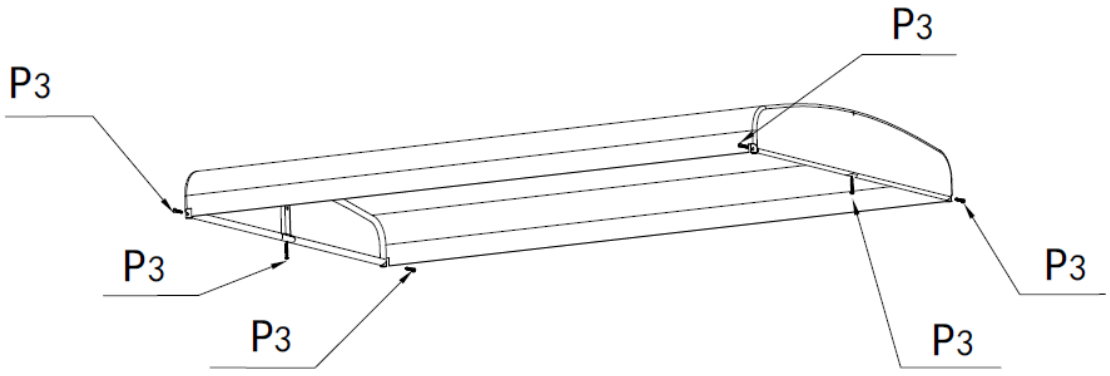

⑨

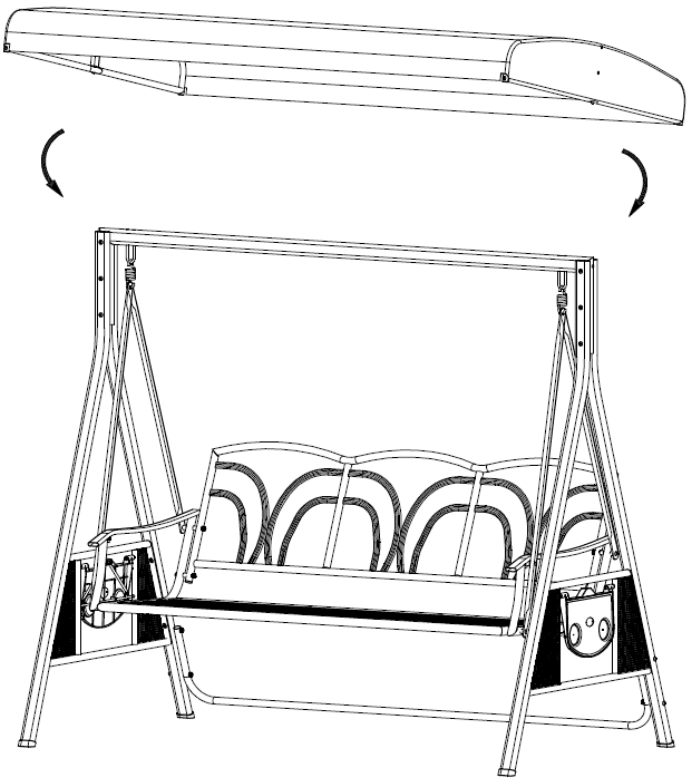

⑩

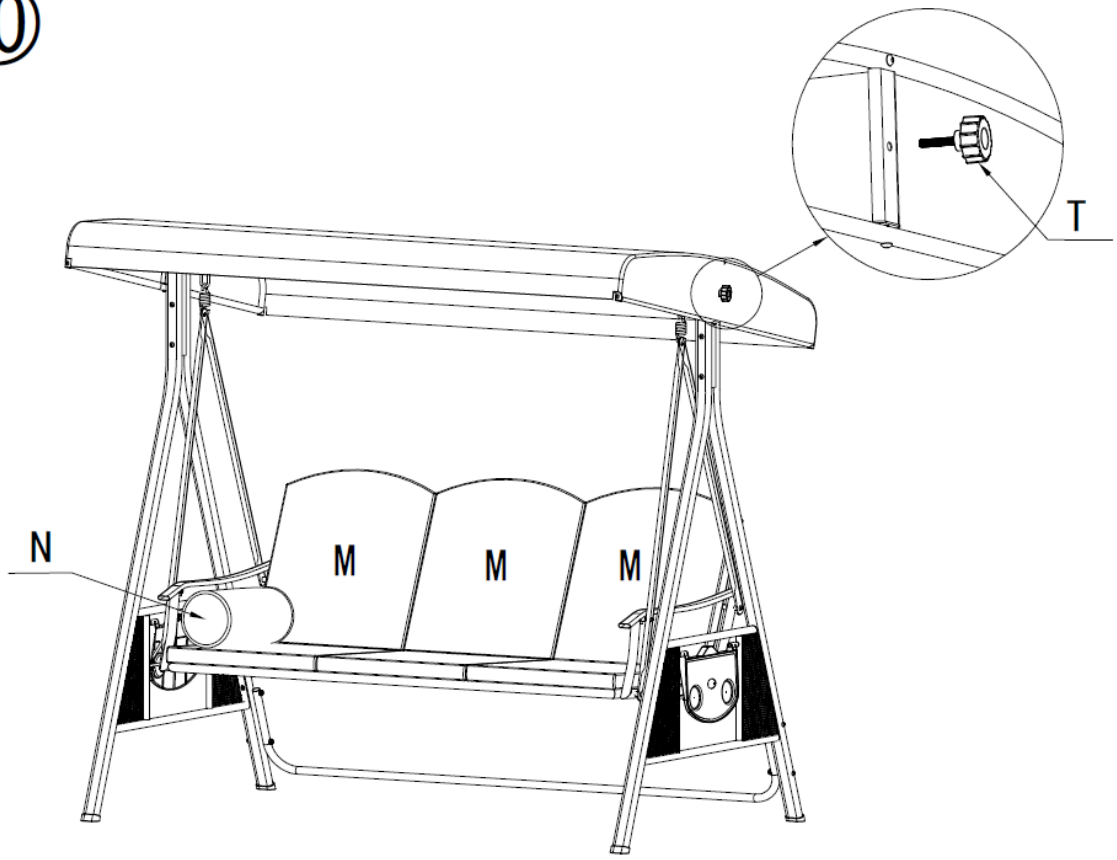

⑪

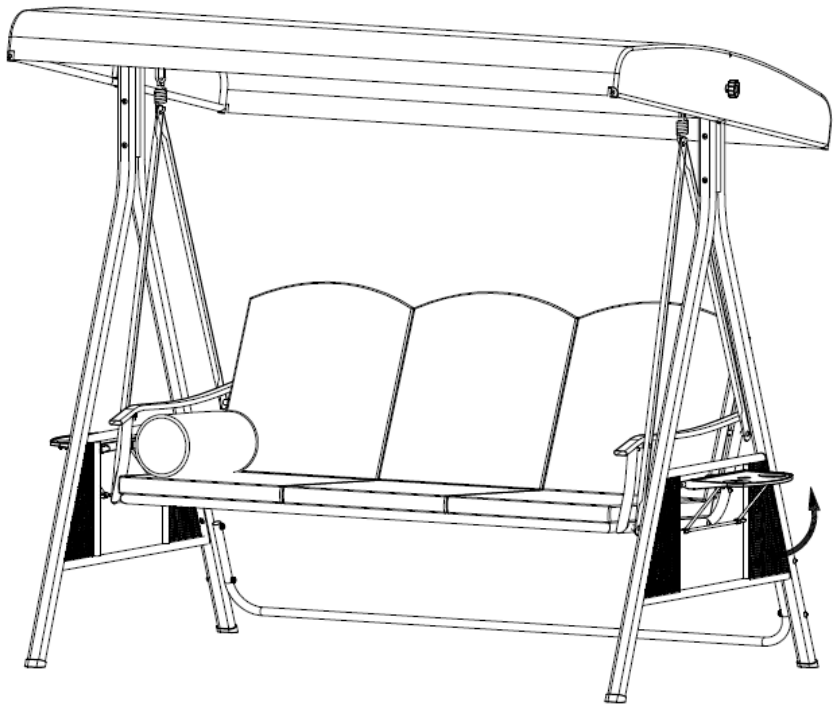

Gwarancja

Od daty zakupu przysługują ustawowe prawa do rękojmi i gwarancji.
Firma Home Deluxe GmbH nie ponosi odpowiedzialności za szkody wynikające z nieprzestrzegania instrukcji obsługi. Reklamacje wynikające z nieprawidłowego montażu lub użytkowania są wyłączone z gwarancji. W przypadku wad produktu prosimy o kontakt z naszym działem obsługi klienta za pomocą formularza kontaktowego na naszej stronie internetowej, podając nazwę produktu, numer seryjny i zdjęcie tabliczki znamionowej:

Home Deluxe GmbH
Schanzeweg 2
32312 Lübbecke
Niemcy
Tel.: +49 (0)5743 6181-0
www.home-deluxe-gmbh.de

W razie dalszych pytań nasz dział obsługi klienta chętnie odpowie na nie za pośrednictwem formularza kontaktowego.

Model:
Huśtawka hollywoodzka Descanso beżowa (nr artykułu 18191)
Huśtawka hollywoodzka Descanso antracytowa (nr artykułu 18190)